Приточная установка 3700 Aqua

Описание

Приточная установка с водяным нагревателем и смесительным узлом с 2-х или 3-х ходовым клапаном (узел подбирается исходя из типа водоснабжения), комплектуется воздушным клапаном с электроприводом (с возвратной пружиной) и системой цифровой автоматики JetLogic с цветным сенсорным пультом управления и всеми необходимыми датчиками. Вентилятор Ebmpapst серии EC (произведен в Германии).

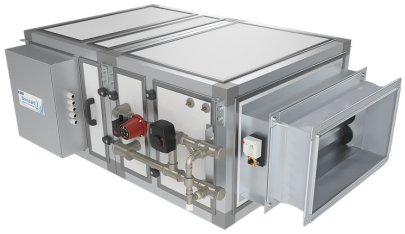

Функции автоматики



- Управление клапаном смесительного узла калорифера для нагрева воздуха до заданной температуры, защита от замораживания.
- Регулировка скорости вентилятора, 10 ступеней.
- Возможность управления увлажнителем воздуха с пульта вентустановки.
- Контроль загрязненности воздушного фильтра (цифровой датчик давления).
- Восемь недельных сценариев, функции «Комфорт» и «Рестарт».
- Часы реального времени (не сбрасываются при сбое питания).
- Возможность создания VAV-системы (требуется модуль JL208DP).
- Подключение к системе «умный дом» по ModBus RTU или ModBus TCP.
- Удаленное управление с компьютера или смартфона / планшета.

Технические характеристики

Тип водяного нагревателя	W63 со смесит. узлом S3-25-8-4 | S2-25-6-1
Максимальная потребляемая мощность	1,3 кВт-380В | 1,2 кВт-380В
Максимальный ток	2,8 А | 2,1 А
Параметры вентилятора	3100 об/мин | 1 кВт (Ebmpapst серии EC)
Уровень шума LwA (акустическая мощность)	72 дБА | 79 дБА | 63 дБА (на всасывании | на выпуске | от корпуса)
Уровень звукового давления LpA от корпуса	49 дБА
Масса	105 кг

Структурная схема

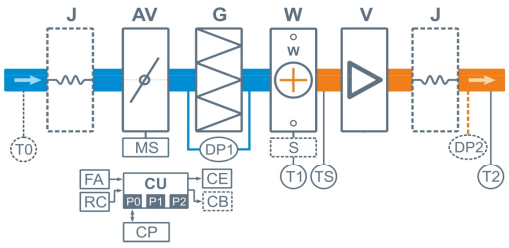

J Гибкая вставка (в моделях от 2000 типоразмера)
AV Воздушный клапан
MS Электропривод клапана с возвратной пружиной
G Воздушный фильтр
W Водяной нагреватель
S Смесительный узел (для типоразмеров 550 8000 штатно, для остальных опция)
V Вентилятор (в типоразм. 2000 и 20000 – 30000 две шт.)

DP1 Датчик загрязнения фильтра
DP2 Датчик давления на выходе ПУ (доп. оборудование для создания VAV-системы)
TS Термостат обмерзания
T0 Датчик температуры наружного воздуха (опция **CC**) **
T1 Погружной датчик температуры обратной воды
T2 Канальный датчик температуры приточного воздуха
CU Система цифровой автоматики: P0, P1 и P2 – порты RS-485 (ModBus RTU)*
CP Пульт управления
FA Вход для пожарной сигнализации
RC Вход внешнего управления (настройка с пульта)
CE Выход на вытяжную установку серии Extra
CB Выход управления компрессорно-конденсаторным блоком (опционально):
- сухие контакты – опция **DC**
- 0-10В – опция **PC**

* К порту P0 можно подключить одно из устройств управления (штатный пульт CP-ST, USB-адаптер BSA-02 для связи с компьютером).
К портам P1 и P2 можно подключить устройство управления или увлажнитель воздуха HumiAqua / HumiAqua P (опция HA / HAP), модуль JL208DP (для VAV) и др. Подробнее см. в документе «Схемы подключения».

** В зависимости от состава опций может использоваться как аналоговый датчик, так и цифровой, подключаемый к порту P1, а также датчик, подключаемый к контроллеру увлажнителя.

Совместимые опции

HAP	Управление увлажнителем с водяным пред- и постнагревателем
HA	Управление увлажнителем с водяным постнагревателем
WEB	Удаленное управление вентустановкой через web-интерфейс (штатно)
CT	Поддержание температуры в помещении по доп. датчику температуры (каскадный регулятор)
CC	Автоматическое переключение тепло/холод (датчик заказывается отдельно)
DC	Выход "сухие контакты" для управления ККБ типа On/Off (несовместимо с PC)
PC	Выход 0-10В для управления инверторным ККБ (несовместимо с DC)

Совместимое оборудование

JLV135	Пульт управления с цветным сенсорным дисплеем 3,5" и модулем Wi-Fi
TPD-283U-H	Пульт управления с цветным сенсорным дисплеем 2,8"
ALL EXTRA	Все вытяжные установки Breezart сбалансированные по производительности
ALL HA P	Увлажнители Breezart с водяным пред- и постнагревателем, увлажнители Carel humiSteam
JL208DP	Модуль на 4 зоны для создания VAV-системы (в комплекте трубка 1м и адаптер)

Вентиляционная характеристика

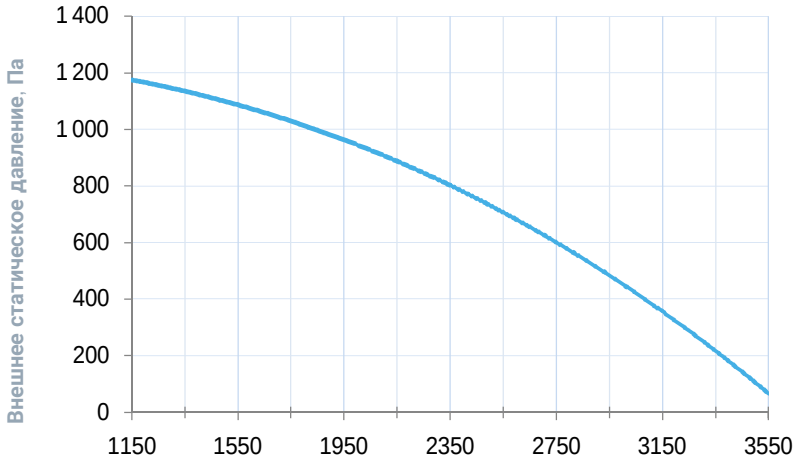

Производительность, м^3/ч (регул. диапазон от 20% до 100%)

Габаритные и присоединительные размеры

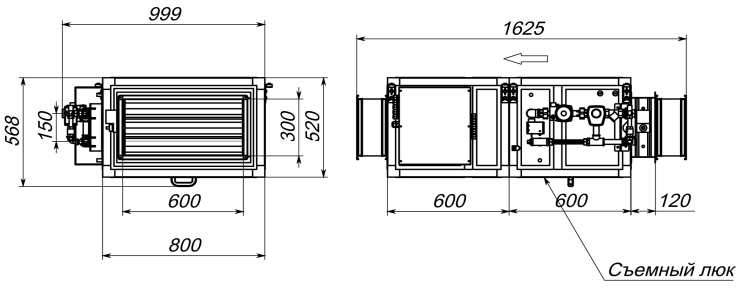

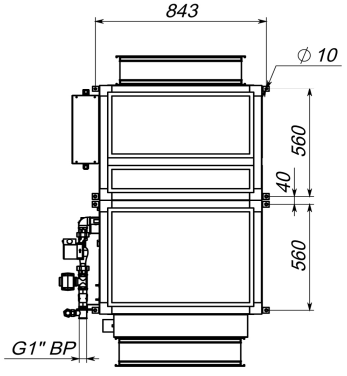

Левое исполнение

Варианты исполнения

Сторона подключения:
- правая
- левая

Тип крепления:
- потолочное
- напольное горизонтальное

Сторона тех. обслуживания:
- по стороне подключения

Сторона обслуживания фильтра:
- снизу для потолочных, сверху для напольных

Присоединительные размеры

Калорифер: 1" Н.Р.
Смесит. узел с 3-х ход. вентилем: 1" В.Р.
Смесит. узел с 2-х ход. вентилем: 1" Н.Р.